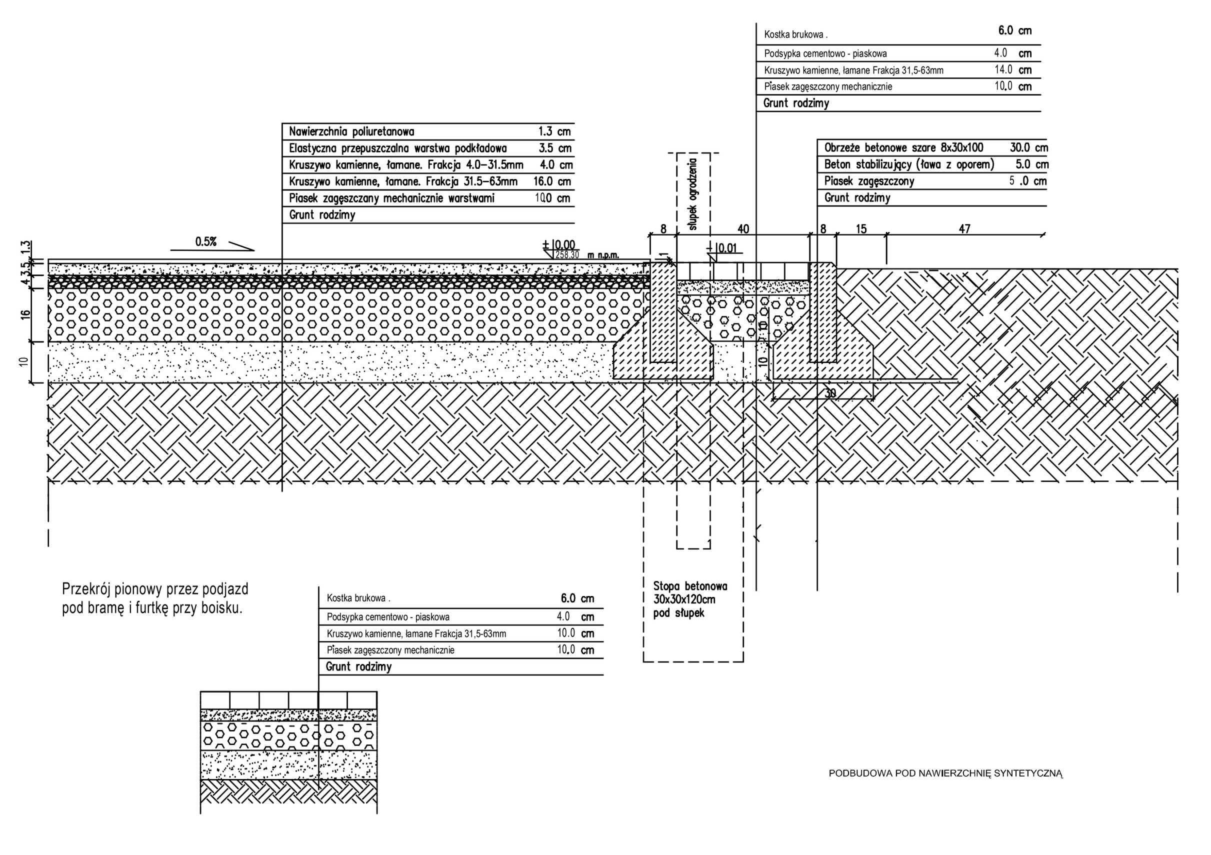

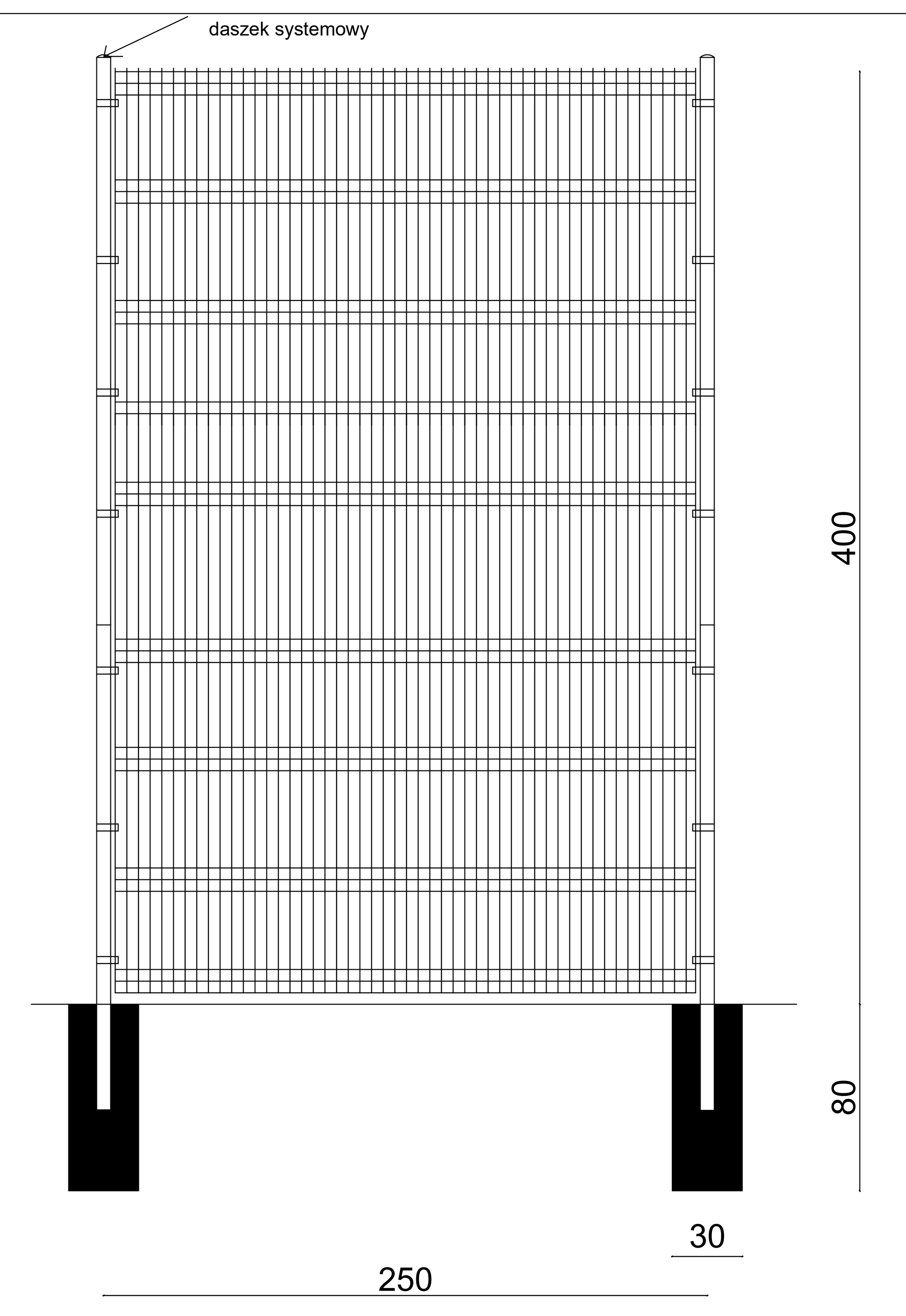

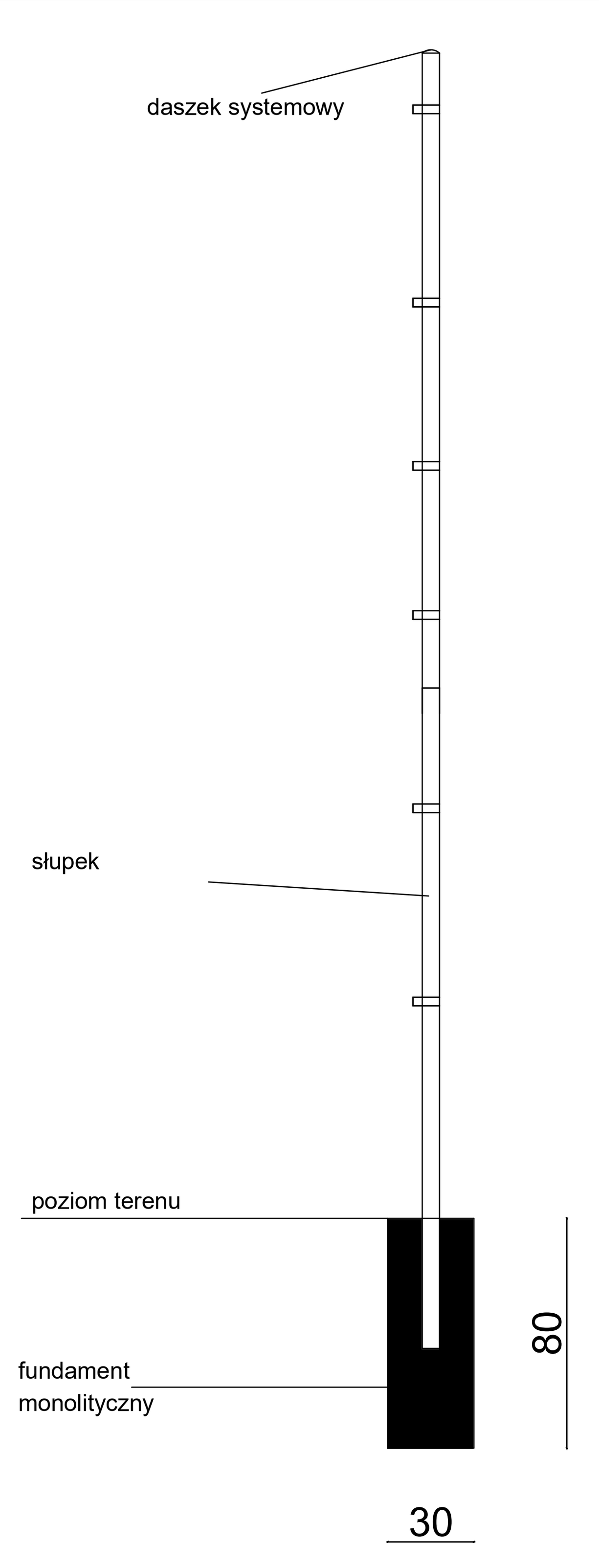

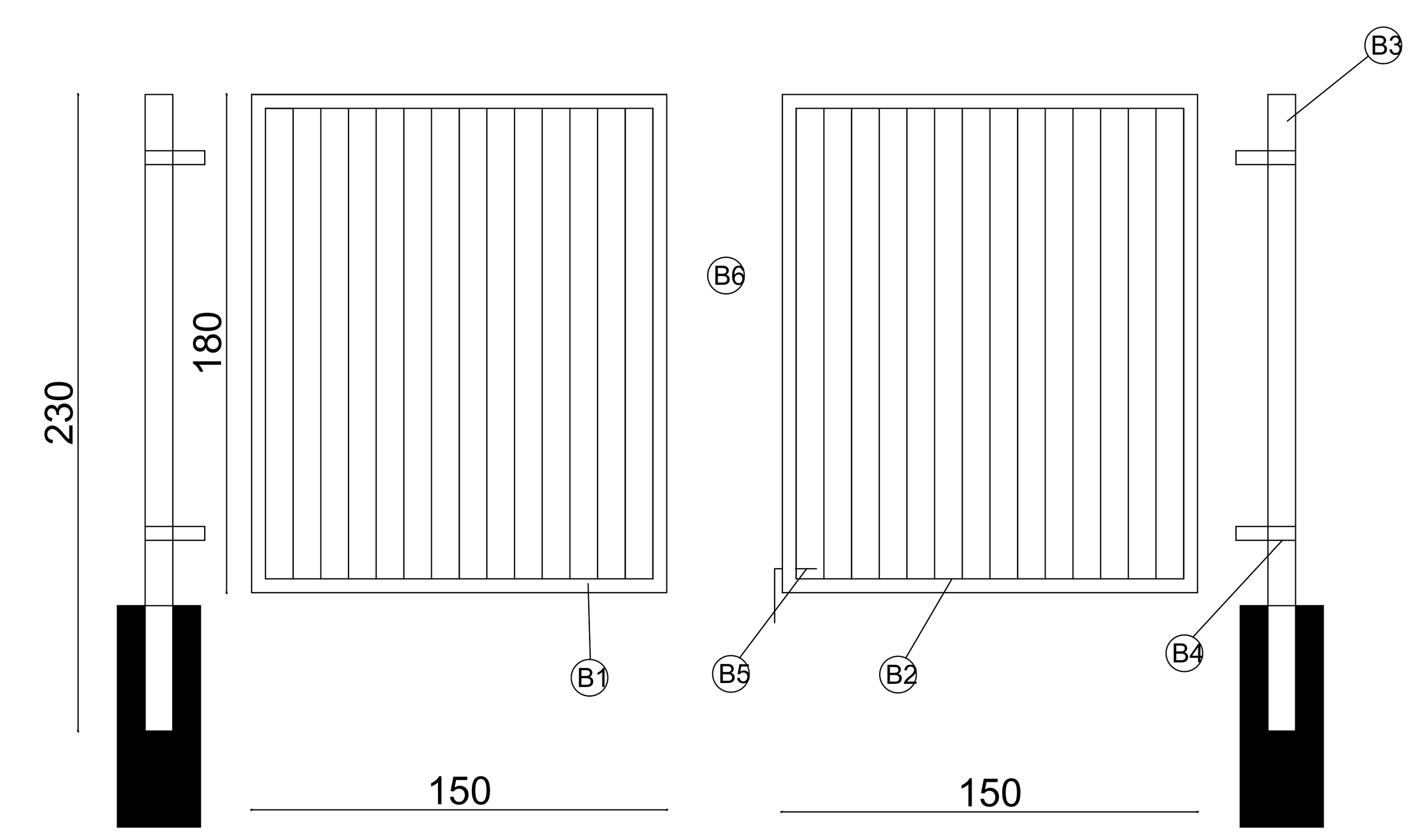

ELEMENTY

Brama przygotowana do montażu automatyki.

BRAMA

B1. Skrzydło L 150x180x1szt.
B2. Skrzydło P 150x180x1szt.
B3. Słupek 50x50x230x2szt.
B4. Zawiasy mocujące 4szt.
B5. Zasuwa 2szt.
B6. Zamek hakowy 1szt.

Wypełnienie
profil zamknięty dla PS-P/20 - 25x25 mm
Konstrukcja
profil ramy rama - 50x50 / 60x60 mm
profil słupa słup dla L< 6.00 - 100x100x3.0 mm ,
kolory standardowe:
niebieski RAL. 5010, zielony RAL. 6005, szary RAL. 7030
brązowy RAL. 8017, biały RAL. 9003, czarny RAL. 9005
do ustalenia na etapie wykonastwa z inwestorem

szerokość bramy dwuskrzydłowej - 3m
UWAGA:
fundament monolityczny o wym.30x30x80

OGRODZENIE PANELOWE PRZETŁACZANE- PRZĘSŁO

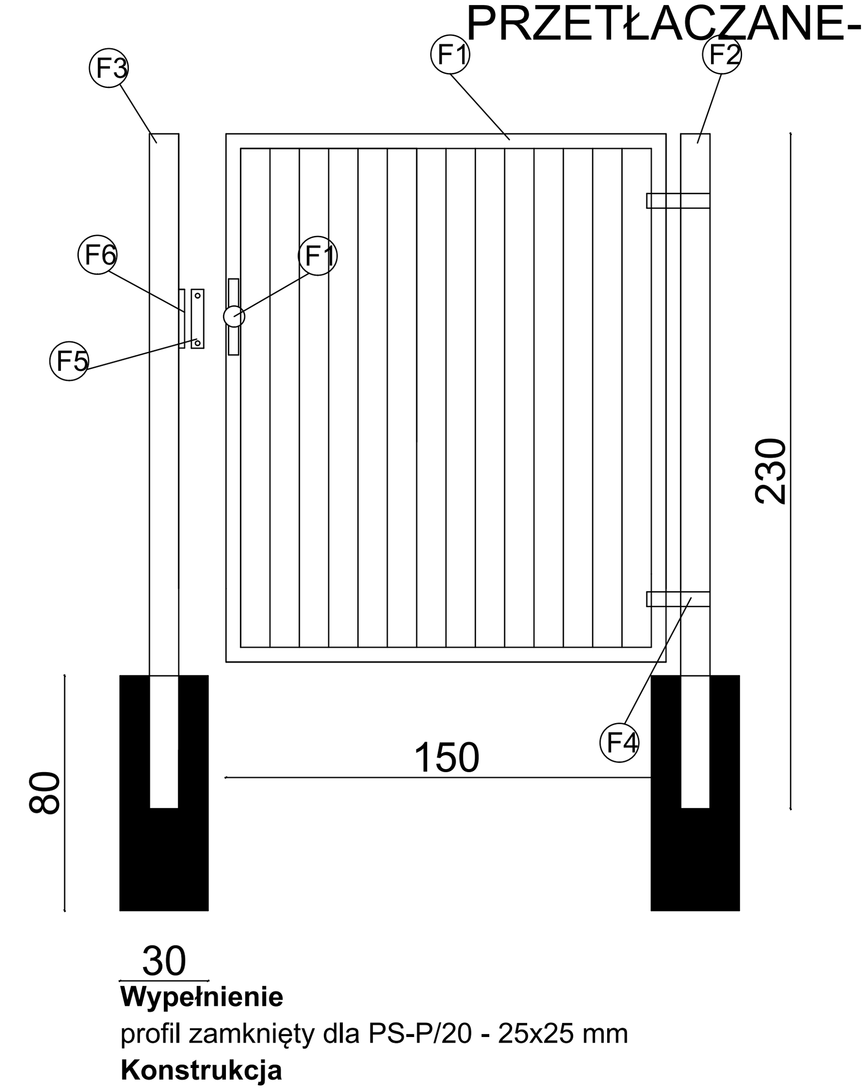

ELEMENTY

Furtka wyposazona jest w zamek patentowy.
FURTKA

F1. Skrzydło 150x180x1szt.
F2. Słupek 50x50x230x1szt.
F3. Słupek do zamka elektromag. 50x50x230x1szt.
F4. Zawias mocujący 2szt.
F5. Obudowa z zamkiem patentowym.-1szt., wkręt samowiecący, zaślepka do otworu-4szt.
F6. Kątownik ograniczający 1szt.

Wypełnienie
profil zamknięty dla PS-P/20 - 25x25 mm
Konstrukcja
profil ramy rama - 50x50 / 60x60 mm
profil słupa słup dla L< 6.00 - 100x100x3.0 mm ,
kolory standardowe:
niebieski RAL. 5010, zielony RAL. 6005, szary RAL. 7030
brązowy RAL. 8017, biały RAL. 9003, czarny RAL. 9005
do ustalenia na etapie wykonastwa z inwestorem
szerokość furtki - 1,5 m
UWAGA:
fundament monolityczny o wym.30x30x80

SYSTEM OGRODZEŃ PANELOWYCH

USŁUGI PROJEKTOWE W BUDOWNICTWIE		Podpis architektura:
OBIEKT : **BUDOWA BOISKA WIELOFUNKCYJNEGO**	**PROJEKTANT :** ANTONI ZIEMBA Łw68/75	
ADRES : RUSIEC NR EWID. DZ. 2000 OBR. RUSIEC	PAWEŁ ZIEMBA GP.IV.7342/292/92 KAMIEŃSK , 12.2016 R.	Podpis konstrukcja:
OGRODZENIE I PRZEKRÓJ PRZEZ NAWIERZCHNIĘ	ARK. **8**	